DR-200-02

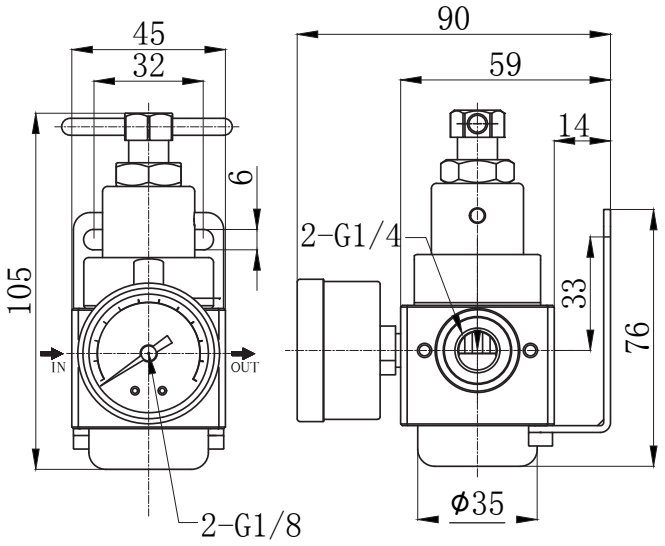

DR-400-04,03

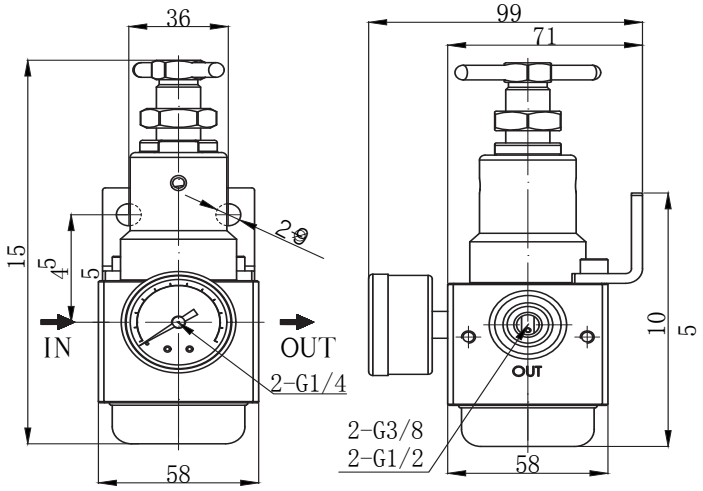
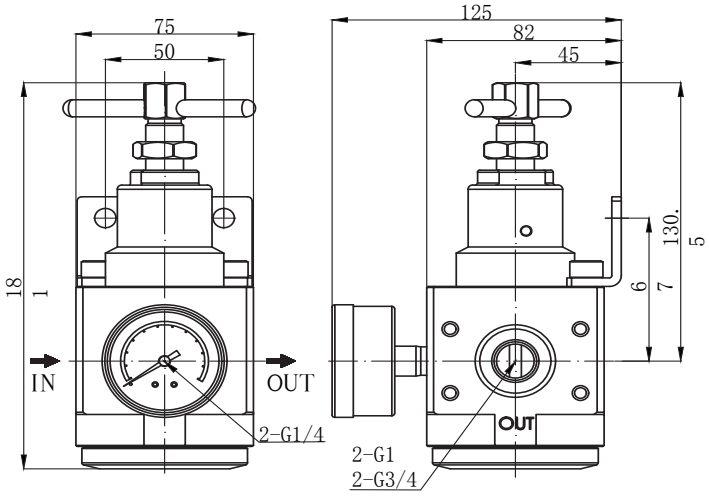
DR-600-10,06